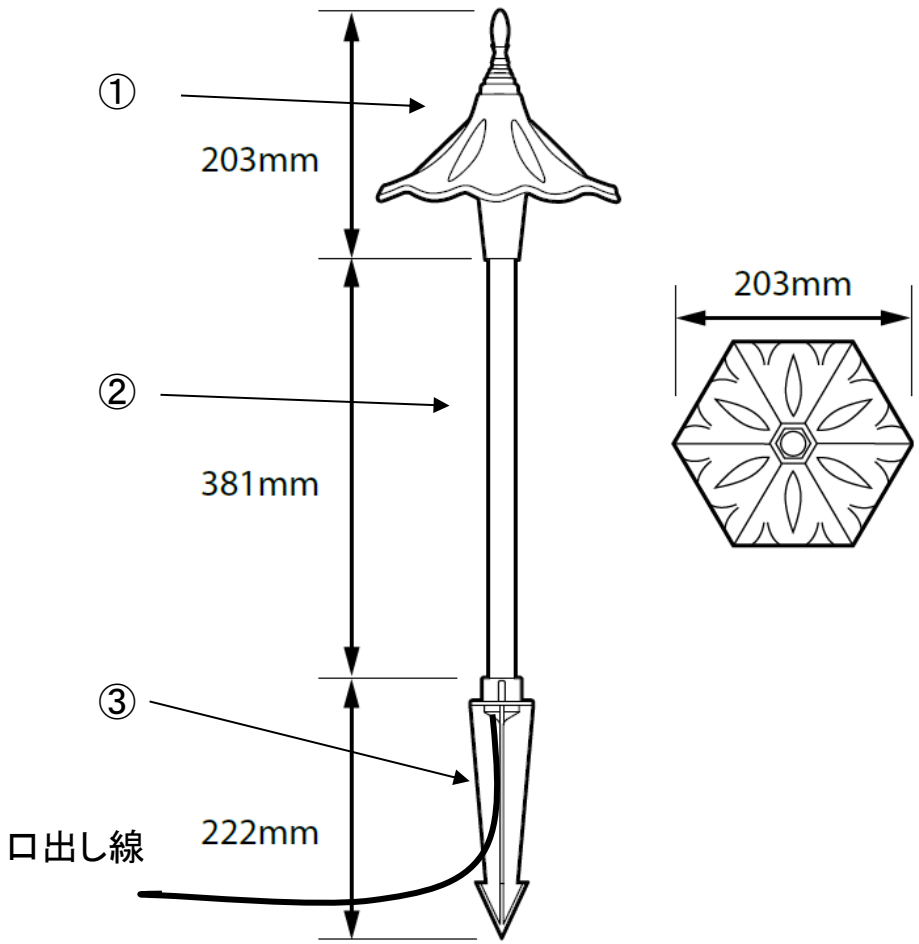

品番	品名	材質	数量
④			
③	スパイク	ABS	1
②	支柱部	BS	1
①	本体部	BS	1

防雨型
（適合ランプ）
BA15S
12V 25Wまで LED使用可
（仕上）
アンティークブラス加工

伊藤電工株式会社			
作成	照査	設計	検認

12V アウトドアライト

品番 ： AL-14-BAR

FOCUS™